120RT

secciones técnicas

MACRISAL

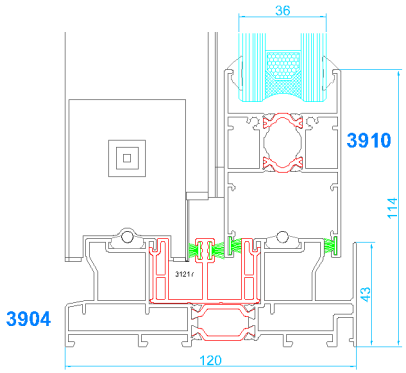

Marco de corredera
Hoja de corredera

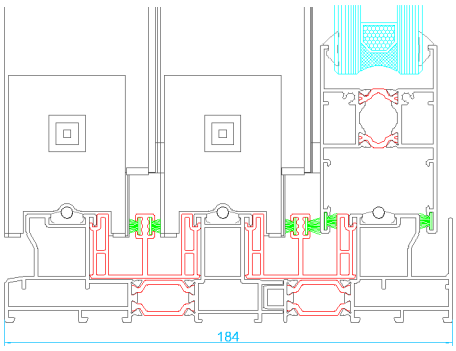

Marco de corredera de triple carril
Hoja de corredera

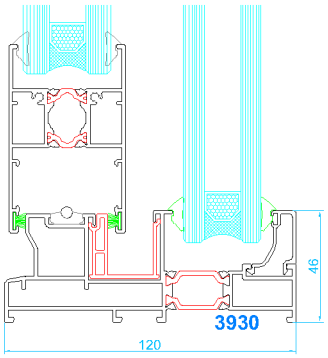

Marco de corredera con 1 hoja fija

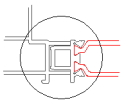

Detalle enganche perfiles

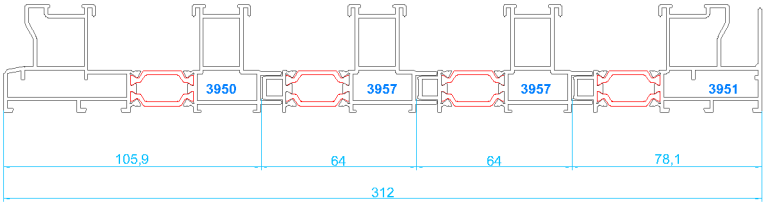

Cálculo ancho del marco multicarril

Para conocer la medida de un marco con "X" número de carriles, basta con ir sumando las medidas parciales del perfil exterior (3950, 3952 y 3955), la referencia 3957 "Carril suplementario" y la cota de perfil interior (3951, 3953, 3954 y 3956).

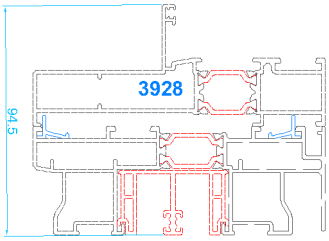

Perfil de unión

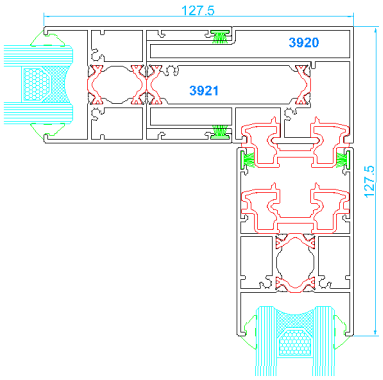

Encuentro en esquina 90° sin parteluces

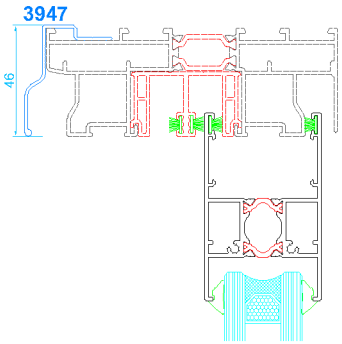

Goterón para evitar filtraciones de agua a ras de fachada

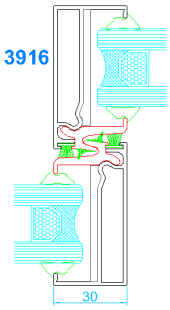

Nudo central
Cruce estándar

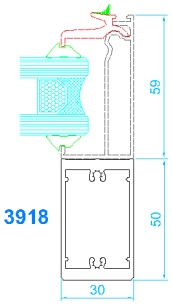

Nudo central
Cruce con refuerzo de inercia

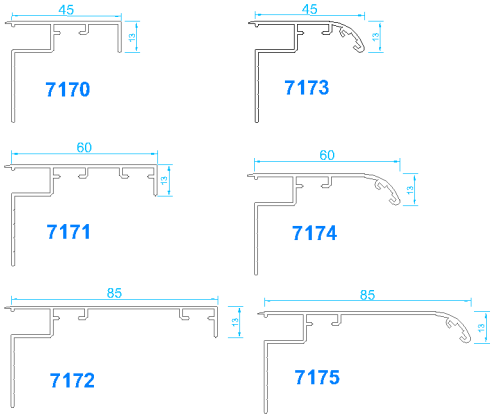

Tapajuntas

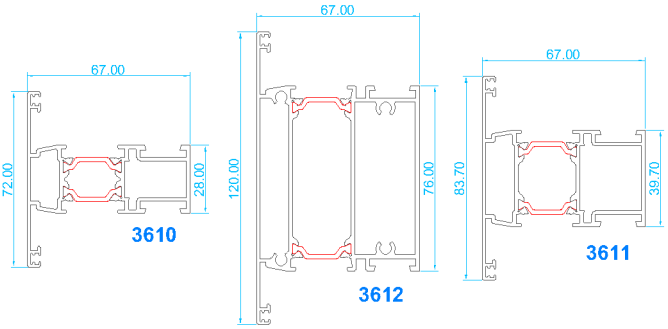

Travesaños