60/70

secciones técnicas

MACRISAL

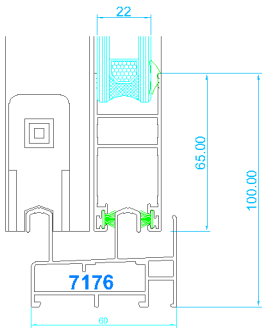

Marco de corredera
Hoja de corredera

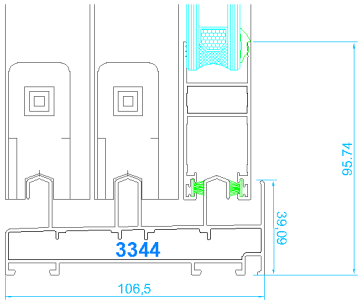

Marco de corredera de triple carril
Hoja de corredera

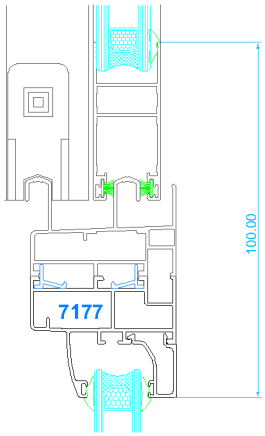

Perfil de unión
Unión invisible marco corredera con fijo

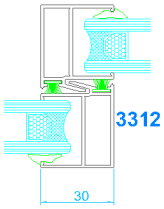

Nudo central
Cruce panorámico

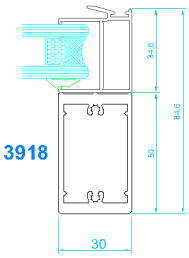

Nudo central
Cruce con refuerzo de inercia

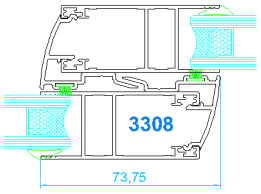

Nudo central (Bajo petición)
Cruce perimetral
Combinado con hoja perimetral

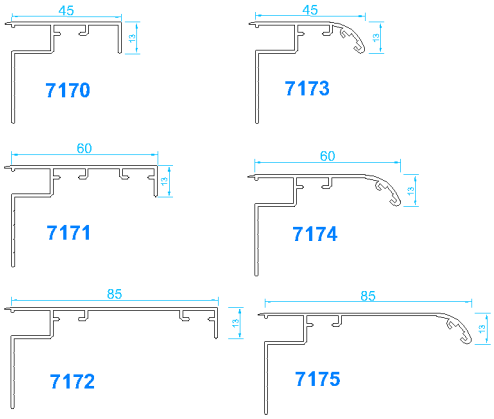

Tapajuntas

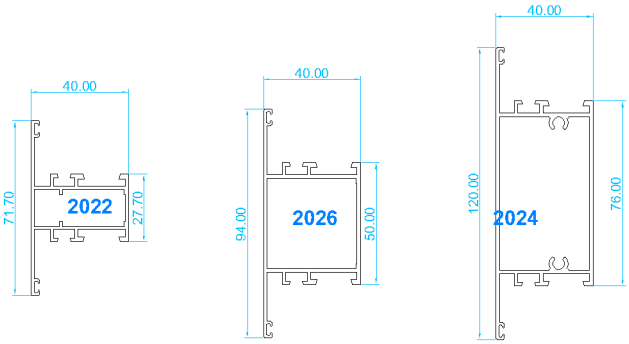

Travesaños